FluMaster CEE-Motorschutzstecker

1. Funktionsbeschreibung

Elektrische Steuerung für eine Drehstrom Wasserpumpe bis maximal 5,5 kW. Die Pumpe kann jederzeit über die Betriebsart Hand ´I´ auf dem Wahlschalter eingeschaltet werden. Für die Betriebsart Automatik ´II´ ist es notwendig an die Steuerung einen Schwimmer- oder Druckschalter anzuschließen. Dieser liefert dann die notwendigen Schaltsignale für den automatischen Betrieb der Wasserpumpe. Die Steuerung ist mit einem integrierten Überstromauslöser, einer Phasenüberwachung und einer Anschlussmöglichkeit für einen Thermoschalter zum Schutz Ihrer Pumpe ausgestattet.

2. Anschluss

Überprüfen Sie, ob die Ausführung des Motorschutzsteckers mit der Stromaufnahme Ihrer Wasserpumpe übereinstimmt. Öffnen Sie anschließend das Gehäuse der Steuerung und schließen Sie die Anschlussleitung der Pumpe an die Schraubklemmen 2, 4 und 6 des Motorschutzrelais und den Schutzleiter an. Für den Automatikbetrieb müssen Sie einen Schwimmer- oder Druckschalter an die Schraubklemmen S1 und S2 anschließen. Die Geber müssen für eine Schaltspannung von 230V zugelassen sein und zum Einschalten einen geschlossenen Schaltkontakt zur Verfügung stellen. Ist Ihre Wasserpumpe mit einem Thermokontakt ausgestattet, wird dieser mit den Klemmen T1 und T2 verbunden (Drahtbrücke entfernen). Details entnehmen Sie bitte dem Schaltbild. Anschließend wird das Gehäuse geschlossen und zur Funktionsprüfung an eine 16A CEE-Steckdose angeschlossen. Sollte die rote Kontrolllampe der Phasenüberwachung leuchten drehen Sie bitte den Phasenwender im Anschlussstecker des Motorschutzsteckers. Schalten Sie die Wasserpumpe ein und überprüfen Sie die Drehrichtung. Sollte diese falsch sein tauschen Sie bitte die Kabel an den Anschlüssen 2 und 4 am Motorschutzrelais. Sollte später an einer anderen Steckdose bei der Inbetriebnahme die Kontrolllampe leuchten, müssen Sie lediglich den Phasenwender drehen.

3. Fehlerbeseitigung

Sollte sich die Pumpe nicht einschalten lassen, überprüfen Sie ob alle Phasen der Versorgungsspannung in Ihrer CEE-Steckdose vorhanden sind. Stellen Sie hier keinen Fehler fest, öffnen Sie im spannungslosen Zustand das Gehäuse des Motorschutzsteckers und überprüfen Sie ob das Motorschutzrelais ausgelöst hat (Feld TRIP IND. gelb hinterlegt) oder der Thermoschalter der Pumpe angesprochen hat. Ist das Motorschutzrelais ausgelöst entriegeln Sie es mit dem blauen Resetschalter. Sollten Sie mit diesen Maßnahmen keine ordnungsgemäße Funktion erreichen, wenden Sie sich bitte an Ihren Fachhändler.

4. Sicherheitshinweise

- Der Anschluss der Wasserpumpe und des Schwimmerschalters an den Motorschutzstecker darf ausschließlich von einer ausgebildeten Elektrofachkraft im spannungsfreien Zustand erfolgen.
- Das Gerät darf ausschließlich im elektrisch- und mechanisch einwandfreien Zustand entsprechend seiner Spezifikation verwendet werden.
- Das Anschließen und Trennen des Gerätes von der Versorgungsspannung muss immer im ausgeschalteten Zustand (Wahlschalter auf ´O´) erfolgen.

5. Technische Daten
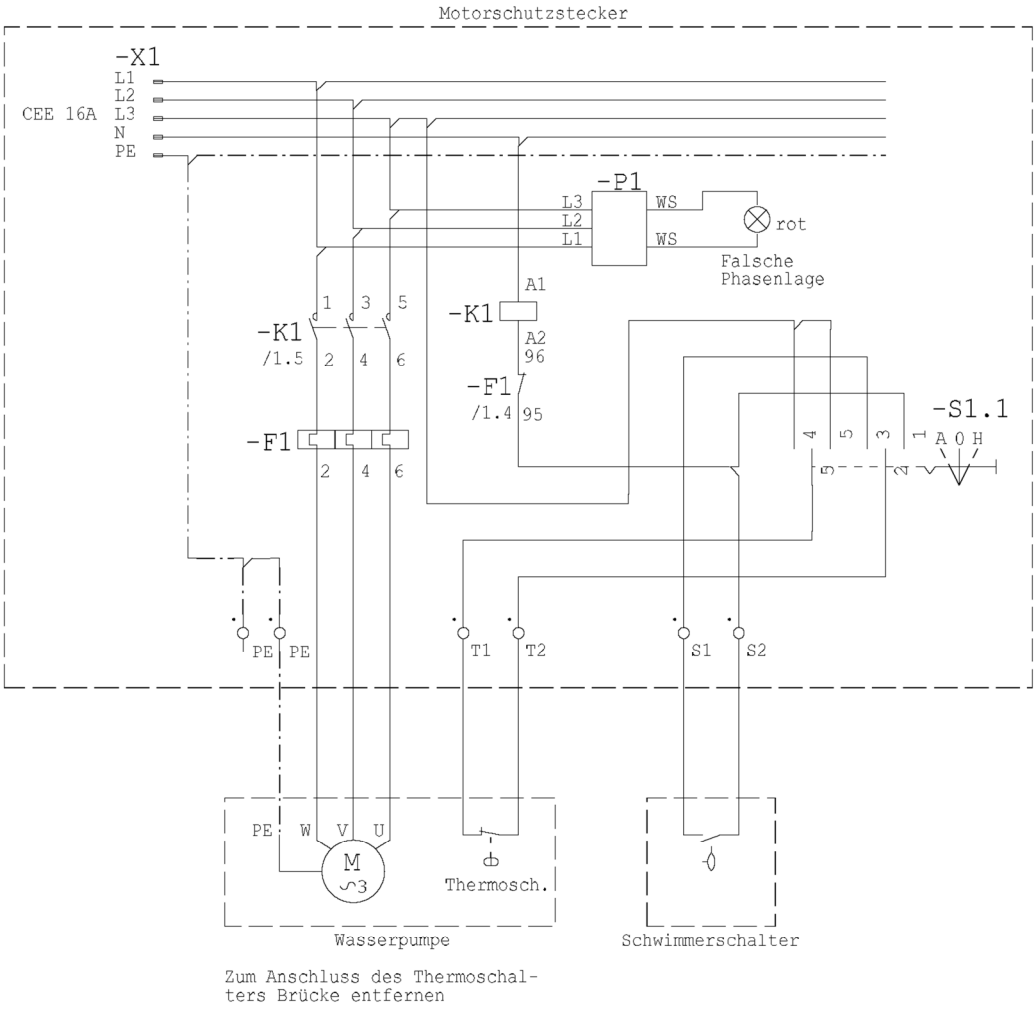
Versorgung:	3x400V, N, PE Ie=16A
Einschaltdauer:	100%
Abmessungen:	265x110x95 (LxBxH)
Schutzart:	IP 54
Schutzklasse:	II (Schutzisoliert)